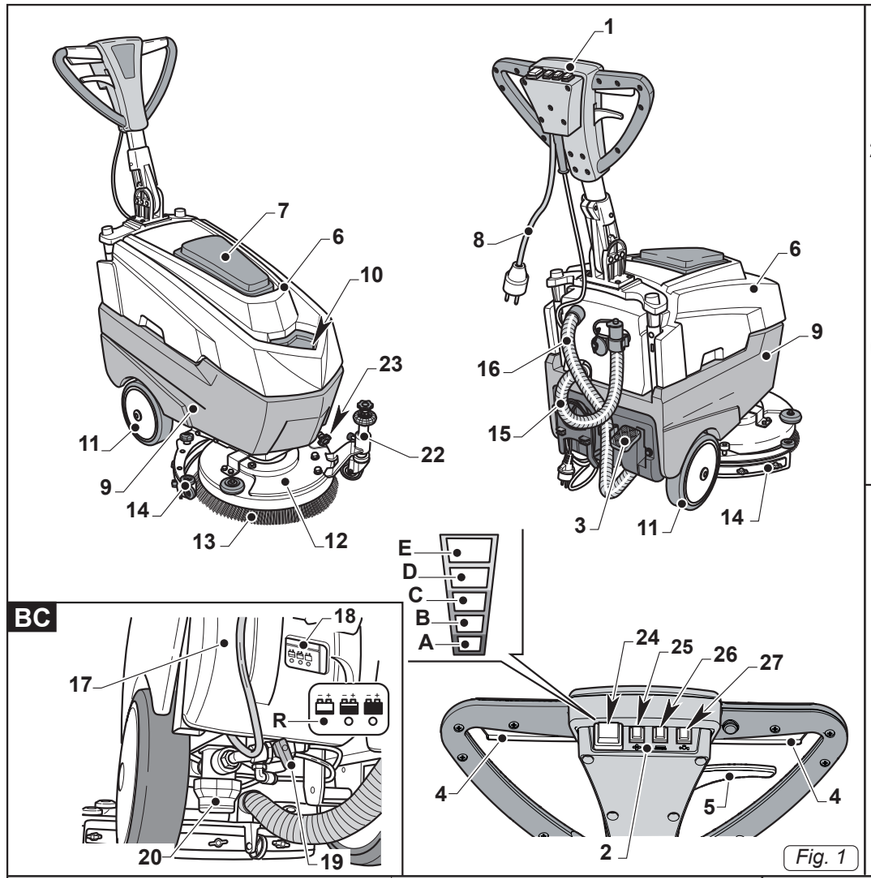

Fig. 1

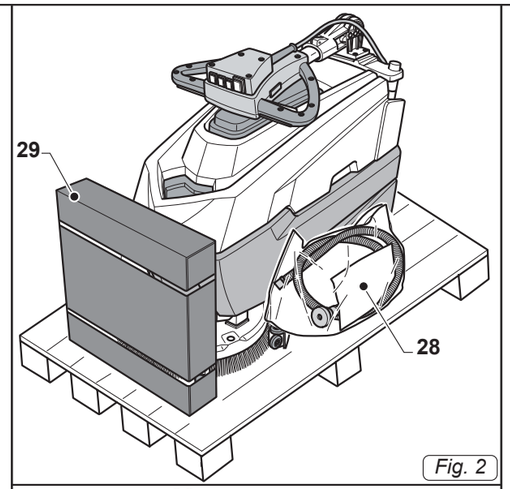

Fig. 2

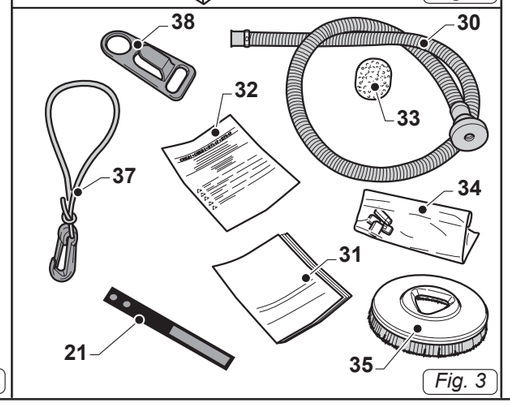

Fig. 3

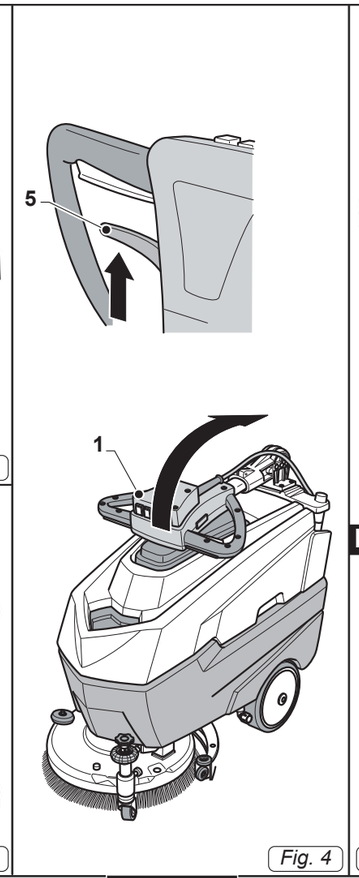

Fig. 4

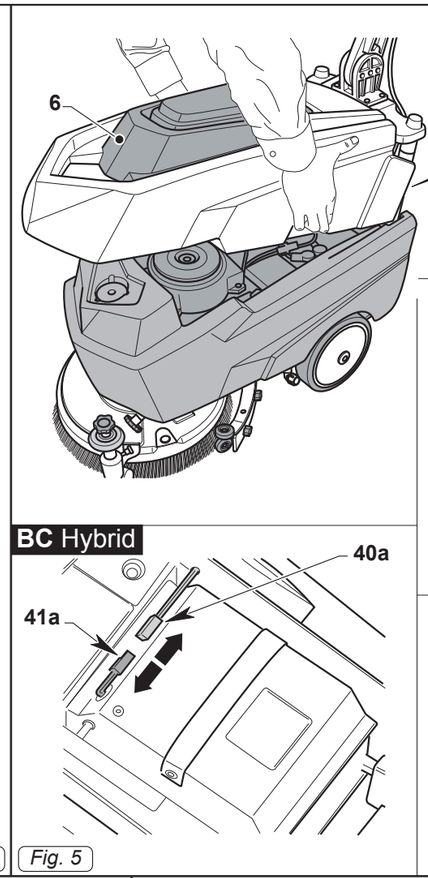

Fig. 5

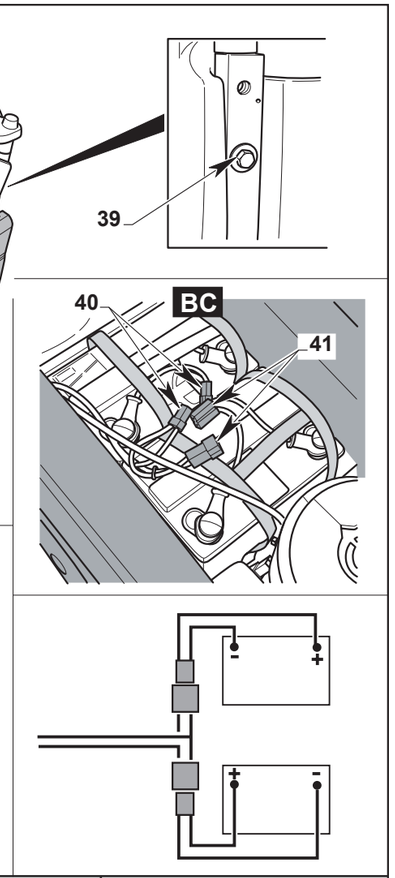

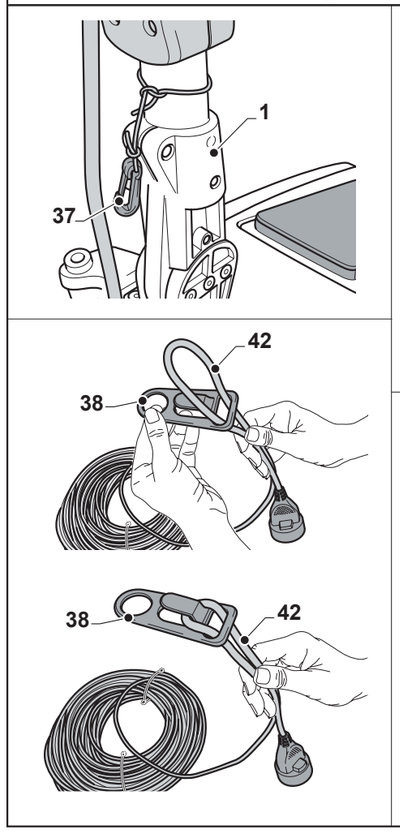

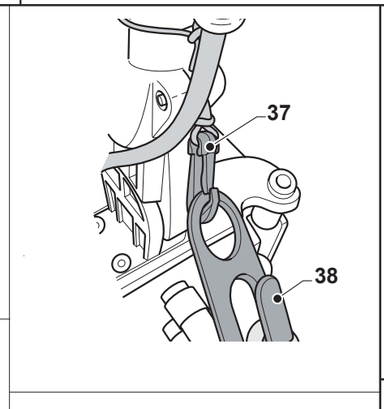

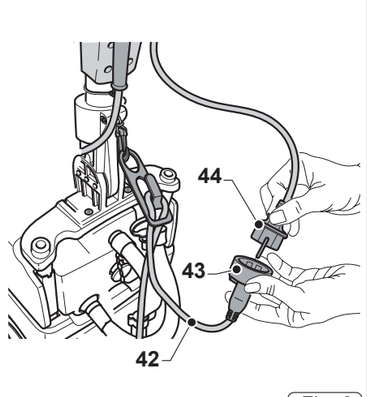

Fig. 6

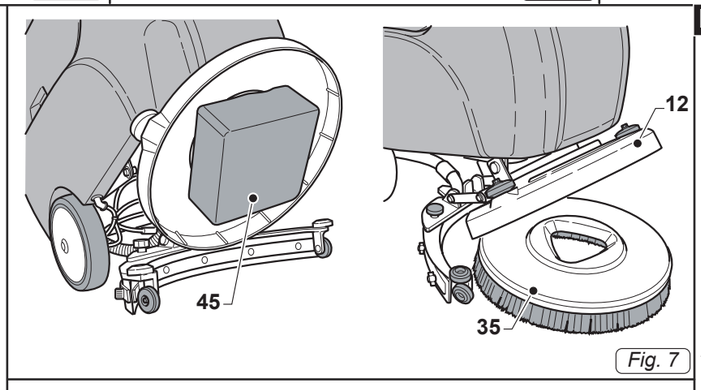

Fig. 7

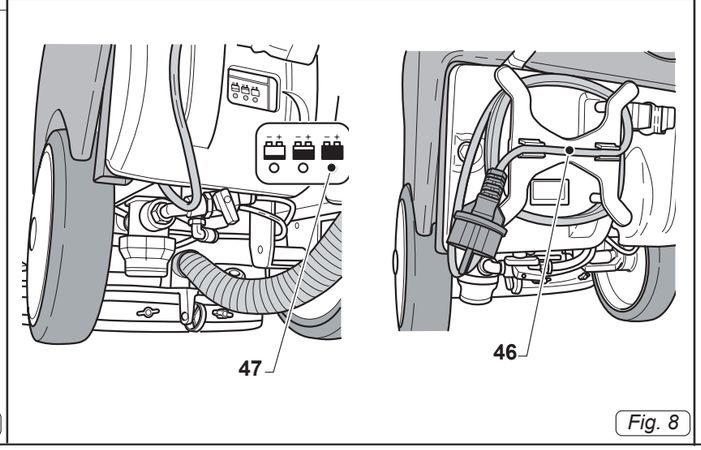

Fig. 8

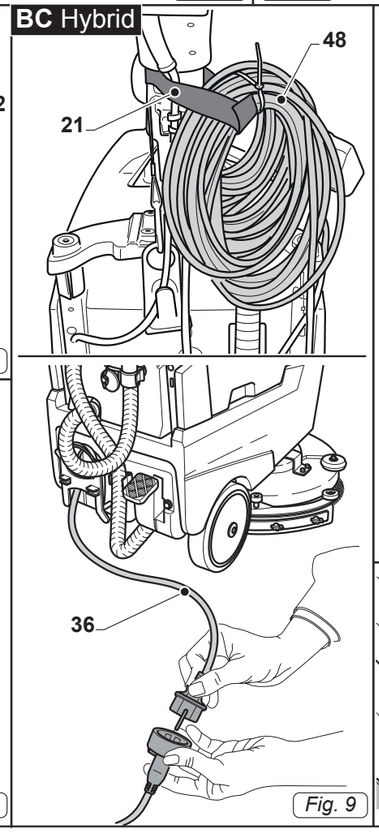

Fig. 9

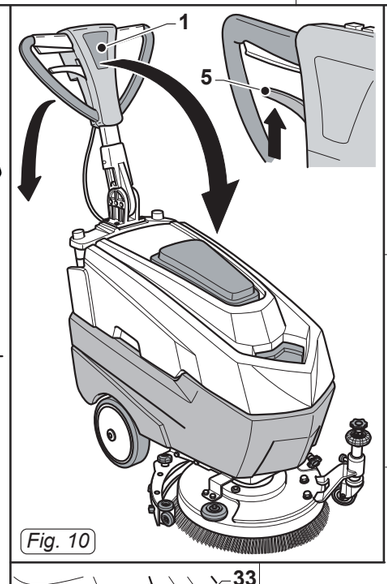

Fig. 10

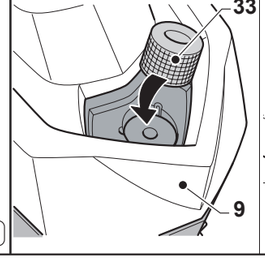

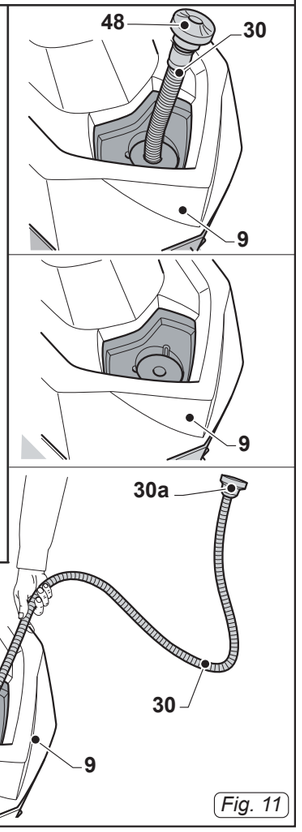

Fig. 11

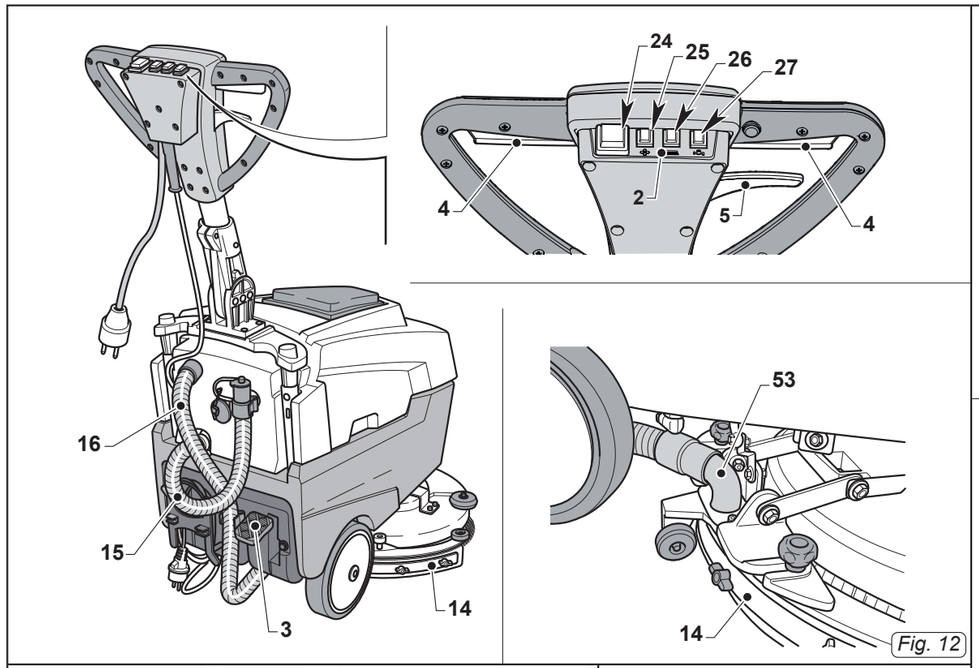

Fig. 12

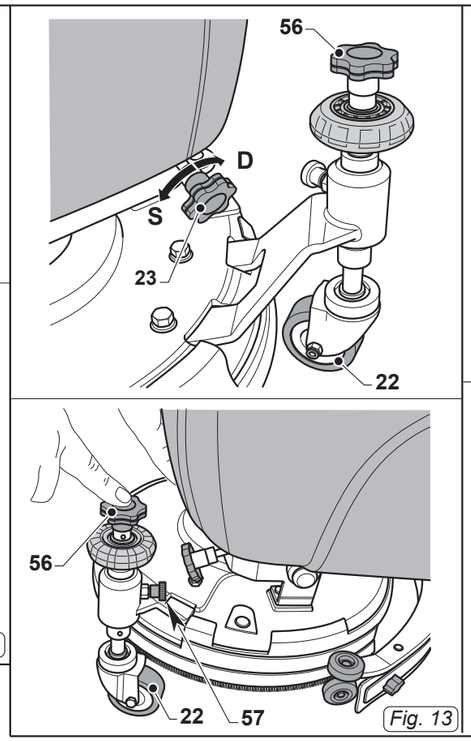

Fig. 13

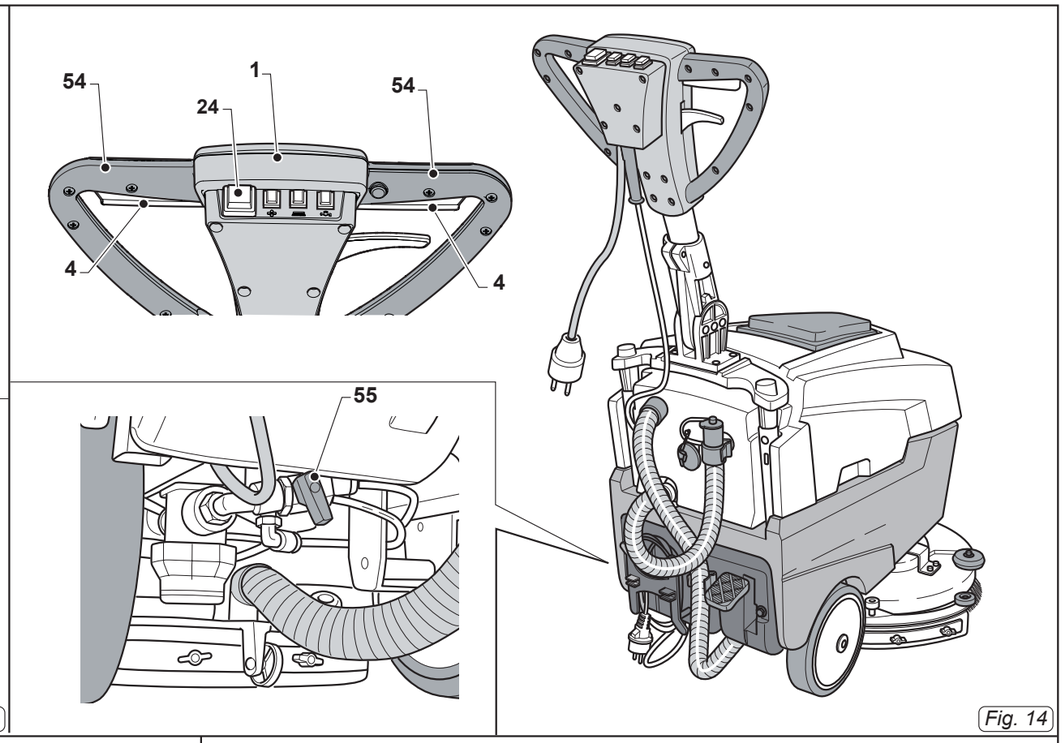

Fig. 14

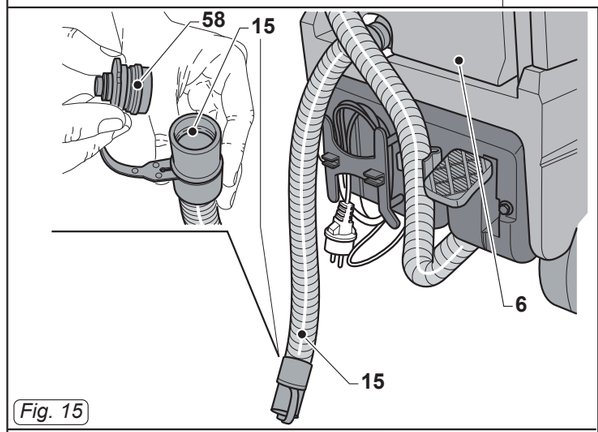

Fig. 15

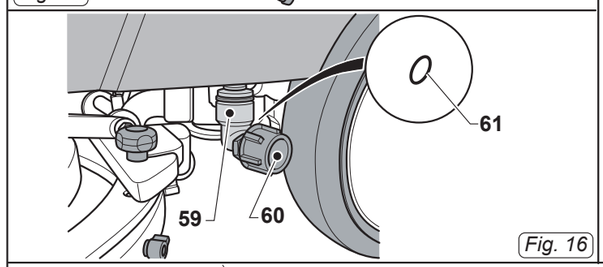

Fig. 16

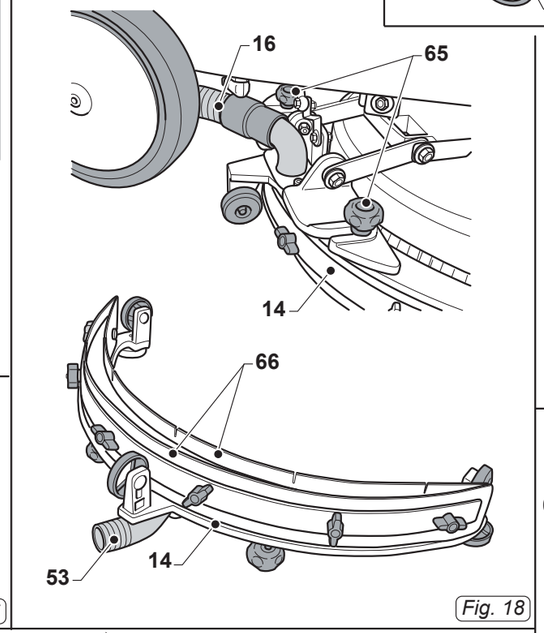

Fig. 18

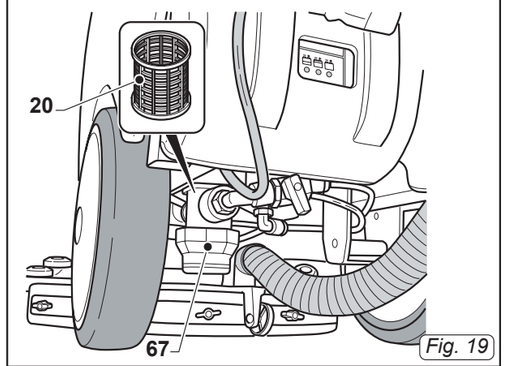

Fig. 19

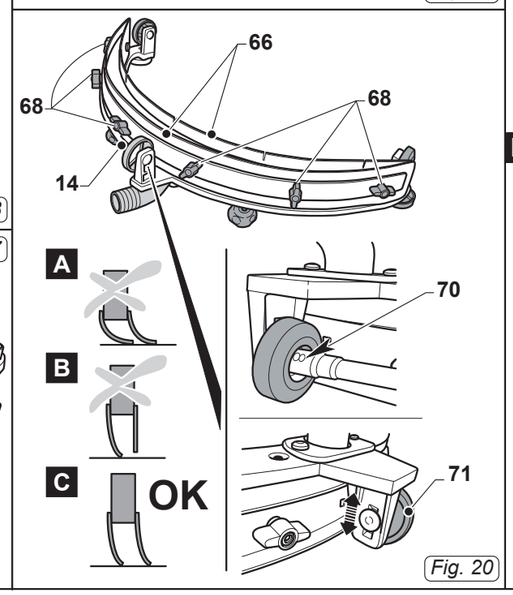

Fig. 20

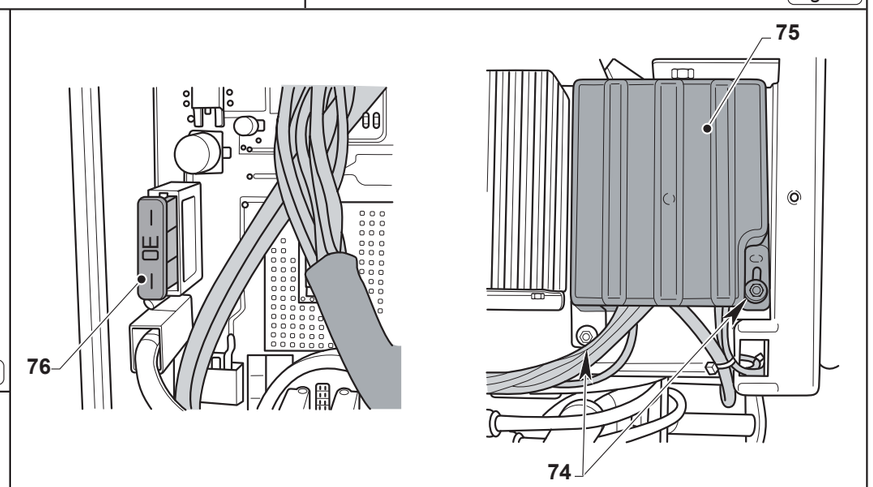

BC

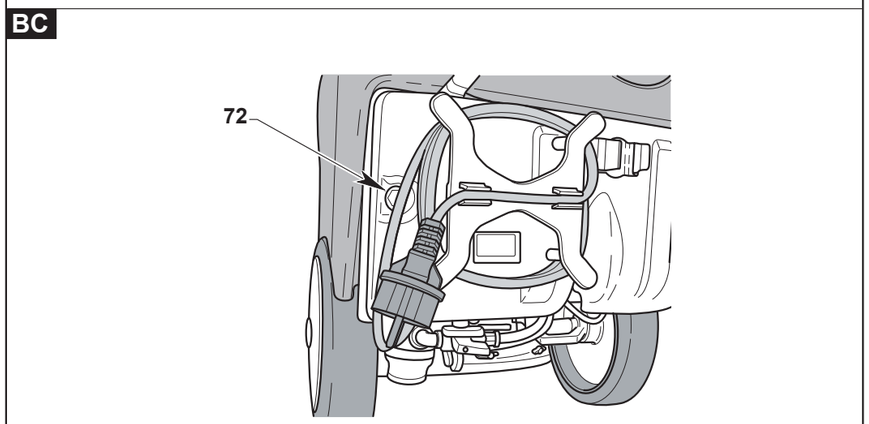

Fig. 21

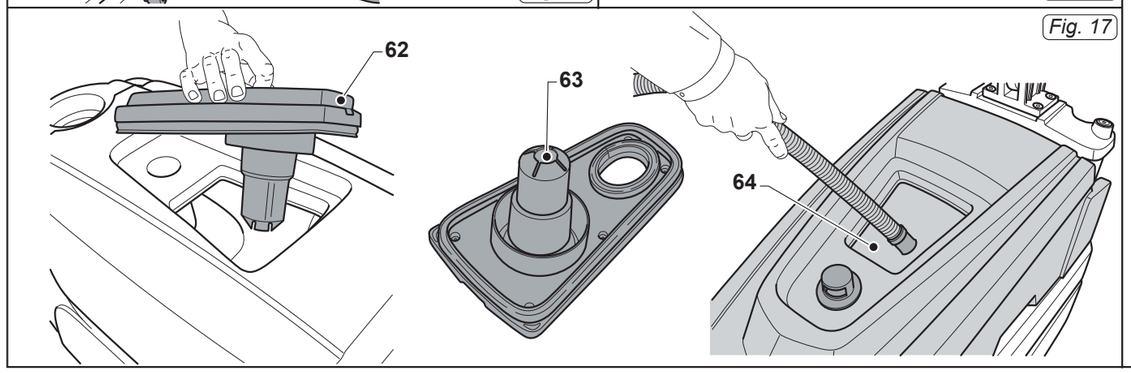

Fig. 17